EUROHARD

Instructivo para cestos modelo/s

EHCRMA45035LB

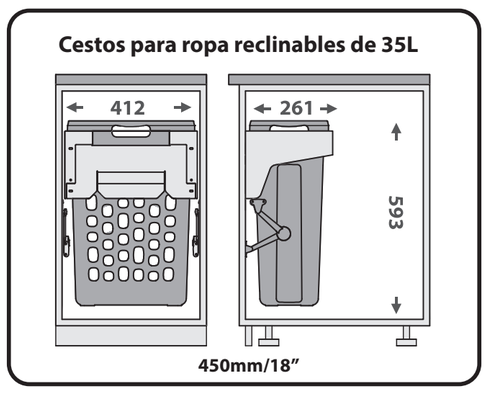

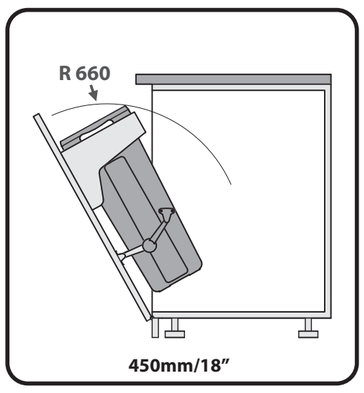

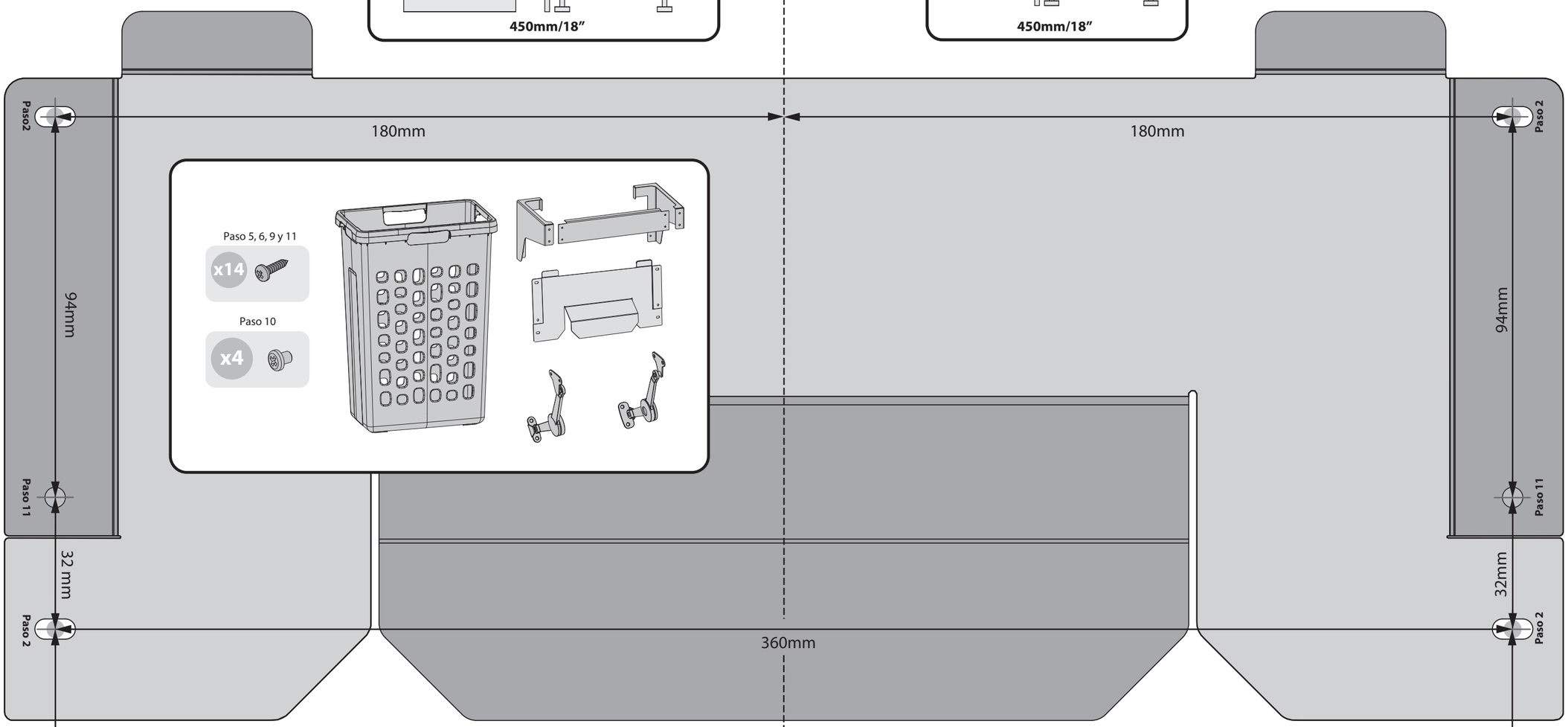

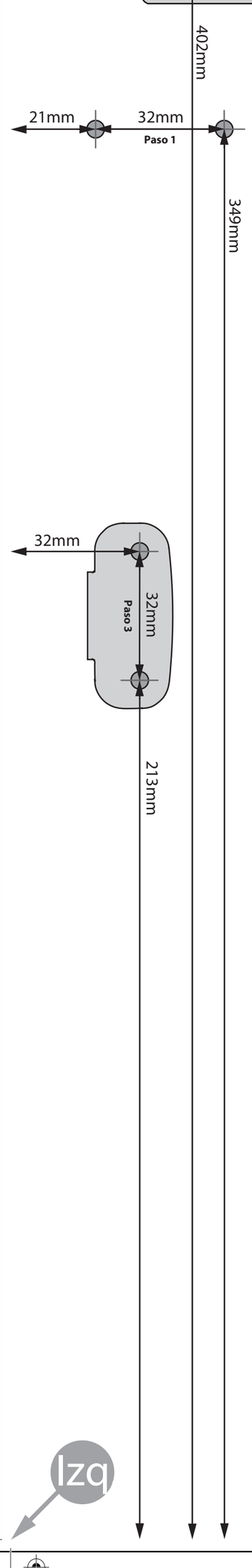

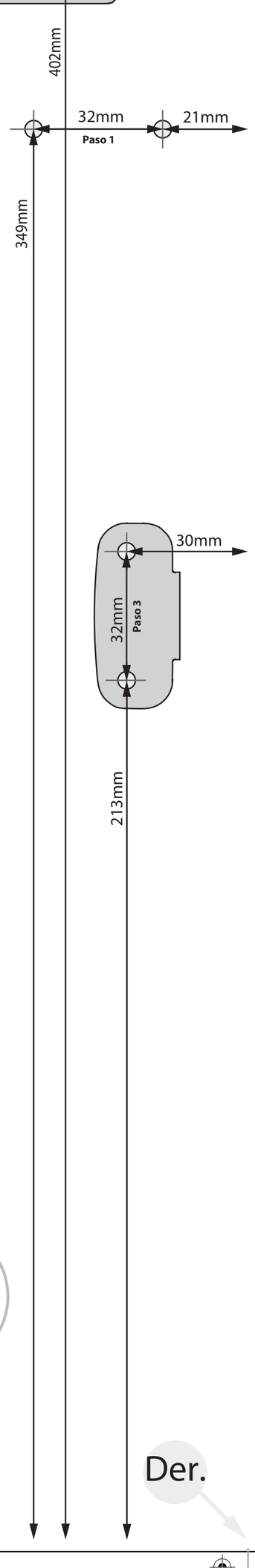

1

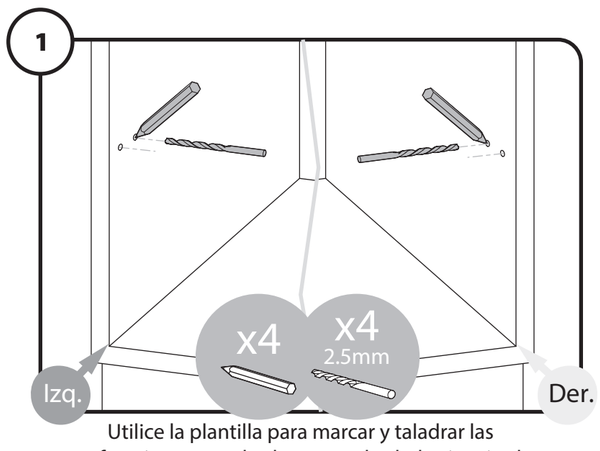

Utilice la plantilla para marcar y taladrar las perforaciones para los brazos en los lados izquierdo y derecho del módulo

2

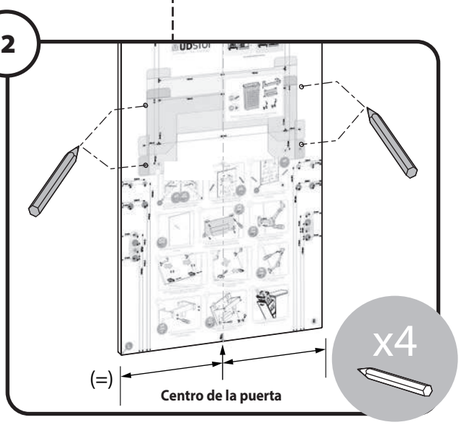

Mida el centro de la puerta. Utilice la plantilla para marcar las perforaciones correspondientes al soporte frontal del cesto

3

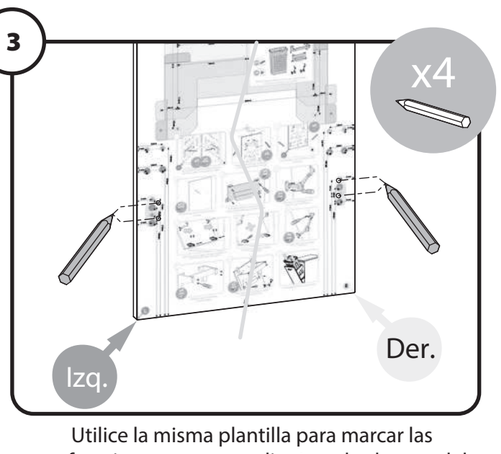

Utilice la misma plantilla para marcar las perforaciones correspondientes a los brazos del cesto

4

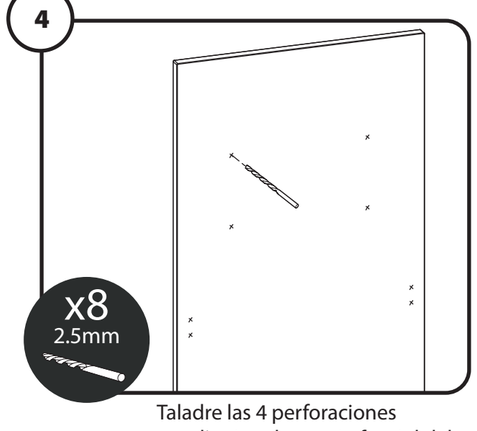

Taladre las 4 perforaciones correspondientes al soporte frontal del cesto y las 4 correspondientes a los brazos en la puerta

5

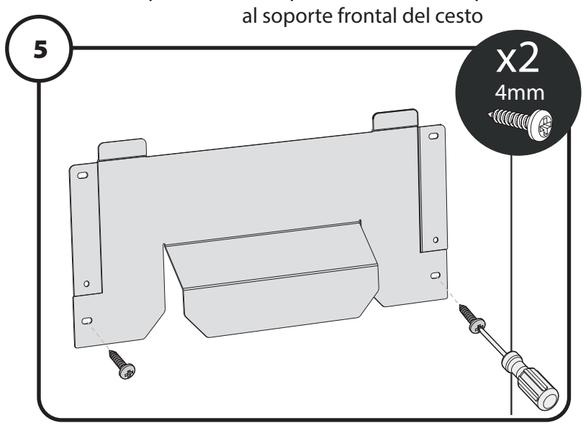

Atornille el soporte frontal del cesto a la puerta

6

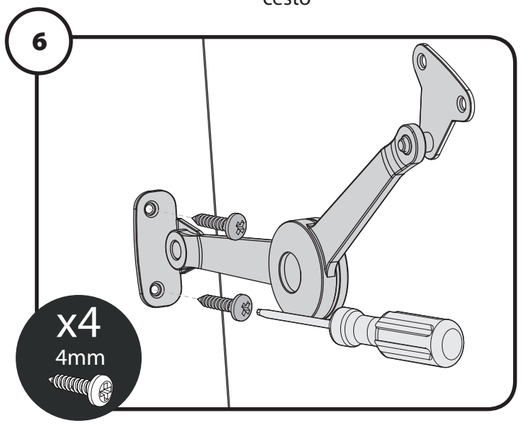

Atornille ambos brazos cierre suave a la puerta

7

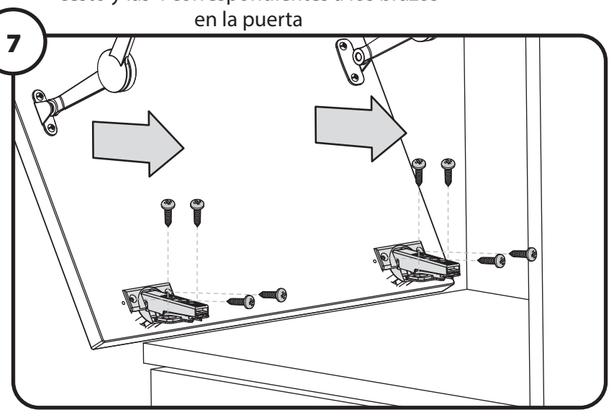

Instale las bisagras siguiendo las instrucciones de su proveedor (bisagras no incluidas)

8

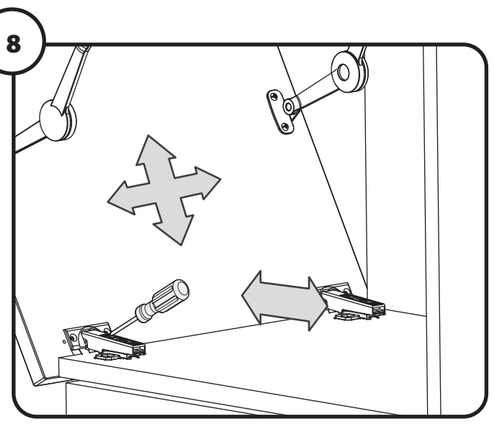

Acomode la puerta ajustando las bisagras

9

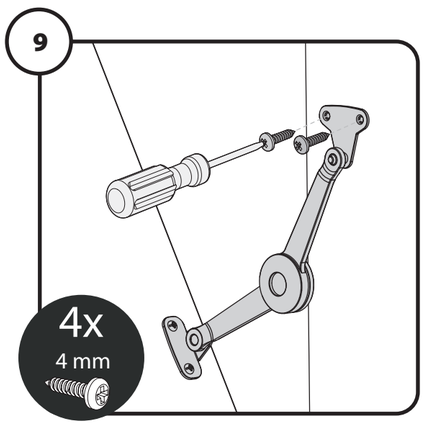

Atornille ambos brazos a las placas laterales del gabinete

10

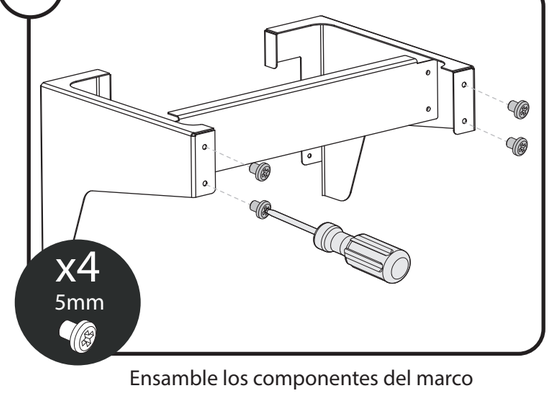

Ensamble los componentes del marco

11

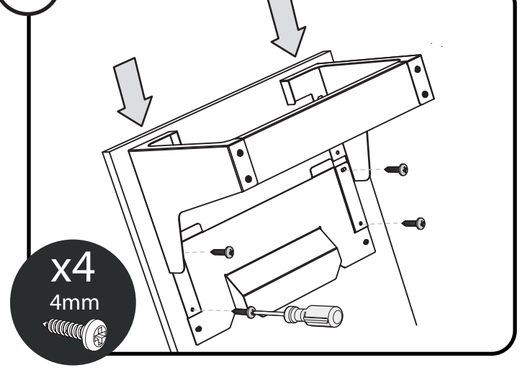

Calce el marco en el soporte frontal y atorníllelo.

12

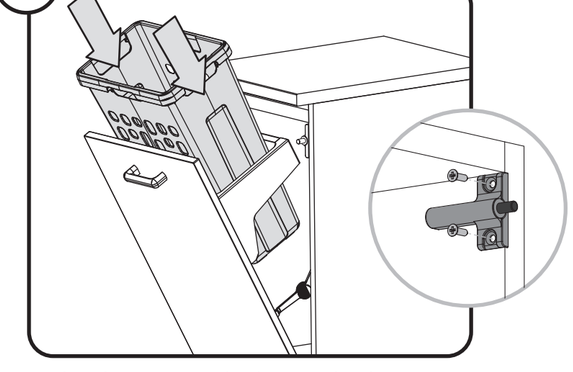

Calce el cesto e instale el tope sobre la esquina interna superior derecha del gabinete

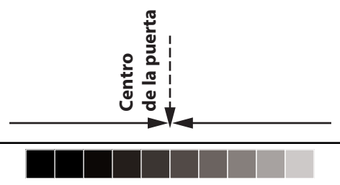

Izq

Der.